Comune di Bologna
Settore Edilizia e Patrimonio

oggetto intervento:

GATTILE MUNICIPALE DI TREBBO DI RENO

via: Bacialli n° 22 – Loc. Trebbo di Reno – Comune di Castelmaggiore

codice intervento: 4803	tipologia opere:	progetto: esecutivo

descrizione intervento:

Costruzione di gattile adiacente all'esistente canile municipale di Trebbo di Reno e realizzazione area recupero cani aggressivi

firme soggetti responsabili:

PROGETTISTI

Architettonico:	Ing. Lorenzo Cazzola
Impianti meccanici:	P.I. Davide Capuzzi
Impianti elettrici	P.I. Davide Capuzzi
Collaboratore Impianti elettrici	P.I. Andrea Ravanelli
Computo metrico estimativo	Geom. Luca Ariani
RESPONSABILE DI PROCEDIMENTO:	Ing. Lorenzo Cazzola

titolo elaborato:

IMPIANTI TECNOLOGICI

n° tavola 6 — 1:100

N° Rev.	Data Rev.	Descrizione Revisione	Visto	Firma	Redazione grafica
revisione					
0	Ottobre2015	Redazione			Andrea Ravanelli

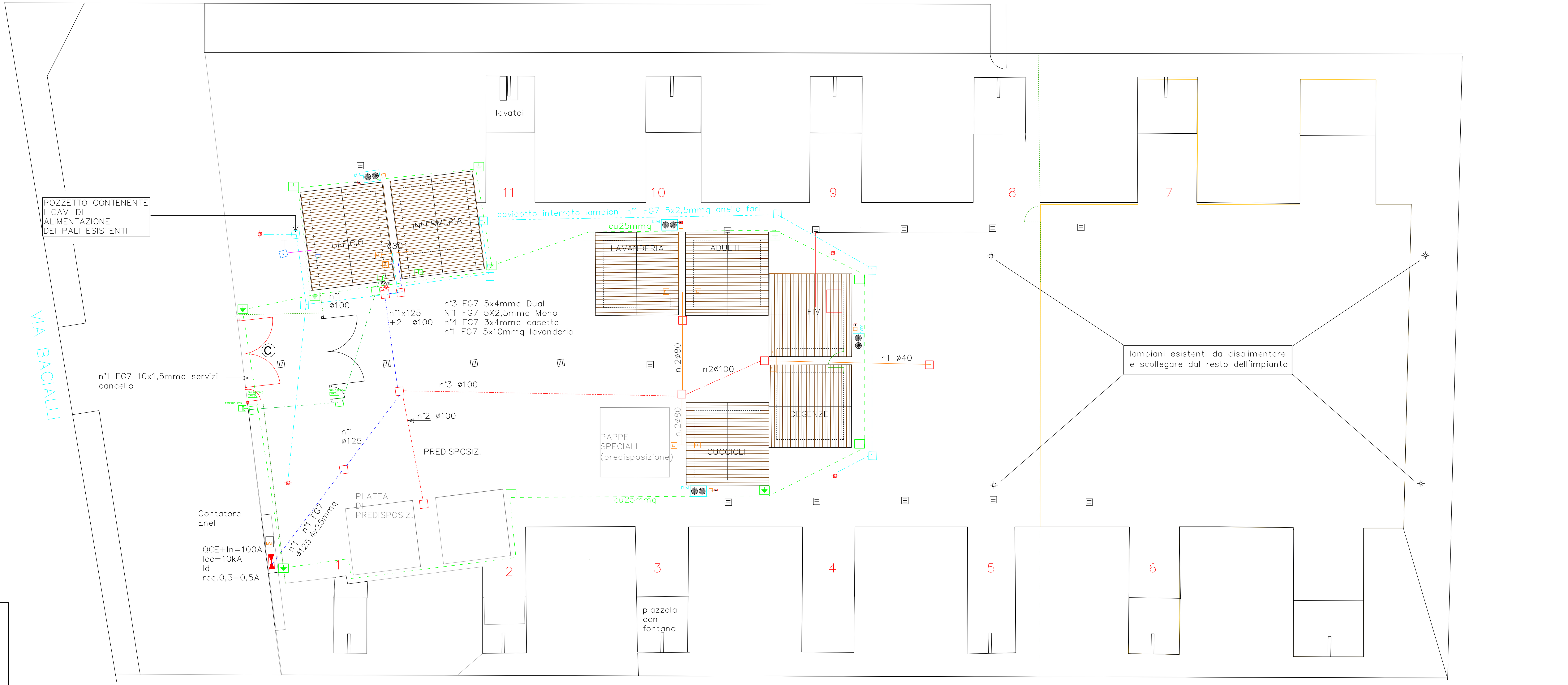

NOTE DI PROGETTO

LEGENDA SIMBOLI ELETTRICI

PARTICOLARE PRESA TD RETE DATI

PARTICOLARE GRUPPI PRESE (GP1–GP2)

LEGENDA IMPIANTO RETE DATI/FONIA

Legenda e note tecniche sistemi climatizzazione

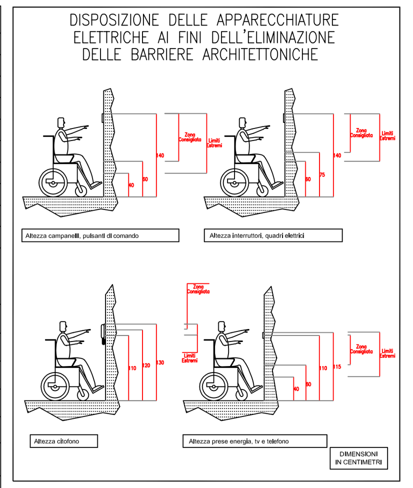

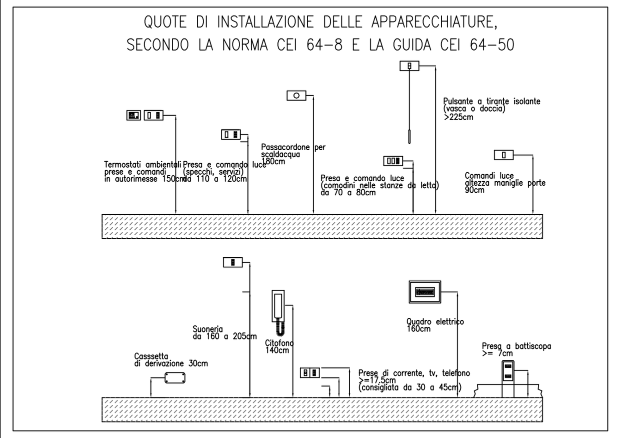
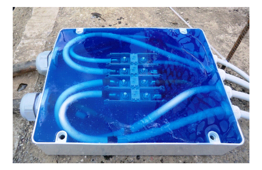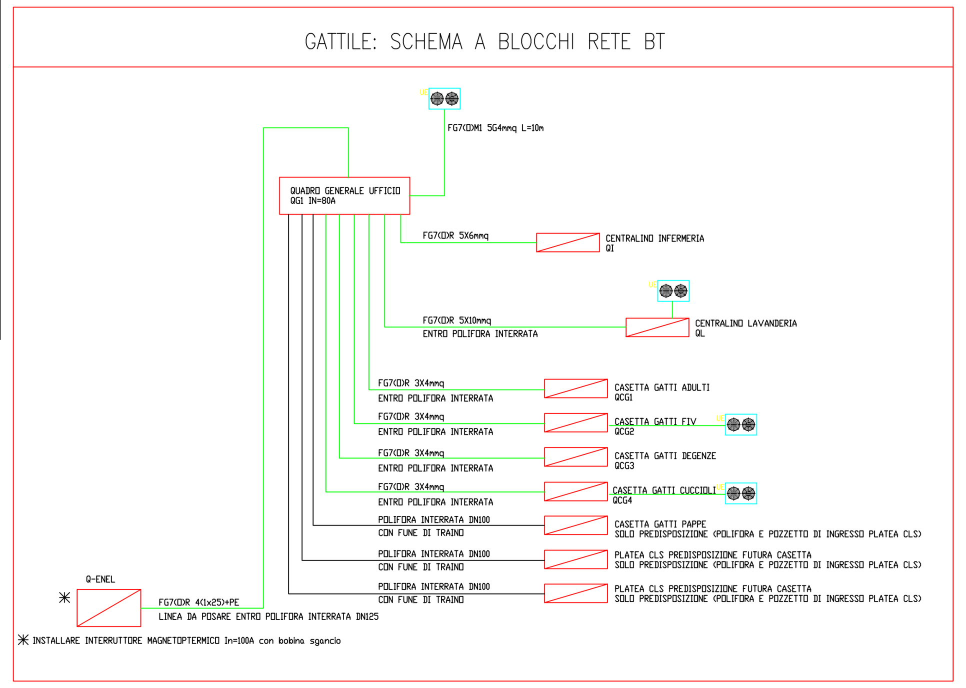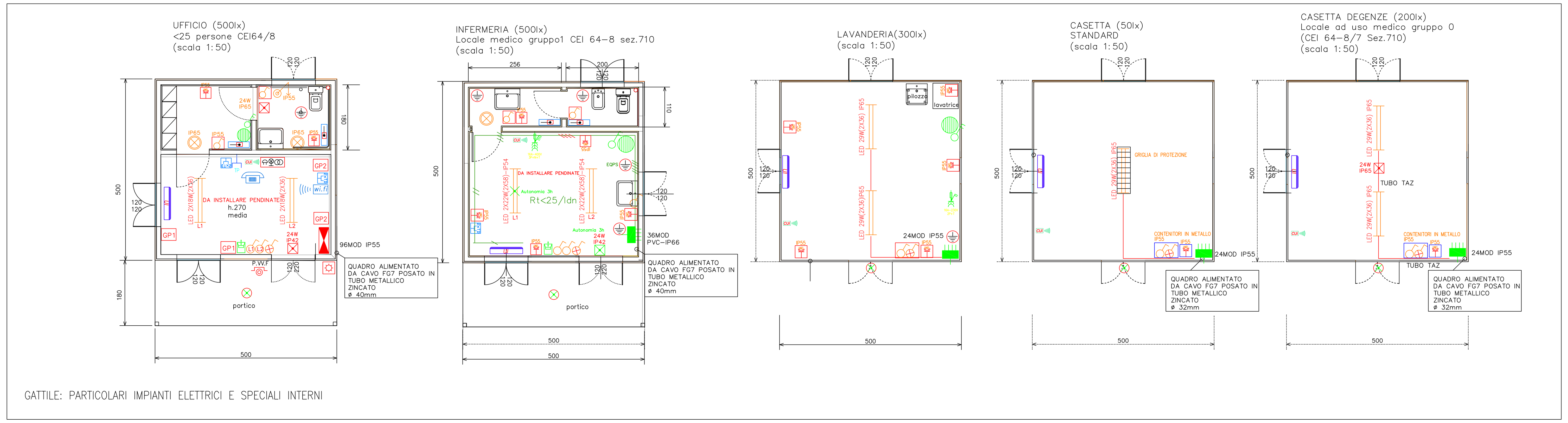
ESEMPIO DI CORRETTA POSA DI MUFFOLA CON GEL BI-COMPONENTE IP68